Impressão básica

Este tópico inclui:

- "Colocando papel na bandeja 1 (MPT)" na página 2-13
- "Colocando papel nas bandejas 2 a 5" na página 2-18
- "Utilização do grampeador" na página 2-26
- "Fatores que afetam o desempenho da impressora" na página 2-32

Siga estas etapas para imprimir:

1. Coloque papel na bandeja.
2. Ajuste as guias da bandeja
3. Se for solicitado no painel dianteiro, confirme o tipo e/ou tamanho de papel e altere-os, se necessário.
4. Selecione **Arquivo/Imprimir** para ajustar as opções de impressão no driver da impressora. Para obter mais informações, vá para Referência/Imprimindo/Ajustando opções de impressão no *CD-ROM de documentação do usuário*.
5. Envie o trabalho à impressora usando a caixa de diálogo **Imprimir** do aplicativo.

Colocando papel na bandeja 1 (MPT)

Todos os tipos de papel podem ser usados na bandeja 1 (MPT).

Cuidado

Se você alterar o tipo de papel de uma bandeja, **deverá** alterar o tipo de papel no painel dianteiro para corresponder ao papel colocado. **Do contrário, poderão ocorrer problemas de qualidade de impressão e danos no fusor.**

7750-037

Para obter mais informações sobre tipo, gramatura e tamanho de papel, vá para Referência/Imprimindo/Papéis suportados no *CD-ROM de documentação do usuário*.

Copyright © 2004 Xerox Corporation. Todos os direitos reservados.

1. Desça a bandeja 1 (MPT).

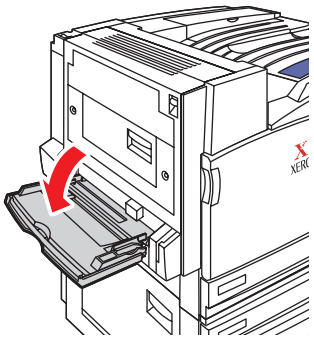

7750-041

2. Ajuste as guias do papel de acordo com o tamanho da folha.

   A seta na guia de largura, exibida no gráfico a seguir, deve estar alinhada com uma das três posições identificadas na área com etiqueta próxima à guia. Empurre com firmeza para mover a guia de largura de forma que a seta aponte para a posição correta do tamanho de papel que está sendo usado:

   - **SRA3** (exibido em um campo preto): Não use essa configuração para impressão de tamanho personalizado.
   - **12”** (exibido em um campo cinza): Use essa configuração para larguras de papel de 298 mm a 305 mm (11,75 pol. a 12 pol.)
   - Todos os outros tamanhos (indicados por uma seta preta)

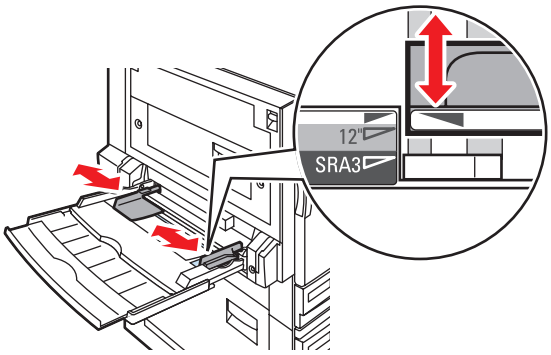

7750-167

3. Ventile o papel para soltar as folhas que possam estar grudadas.

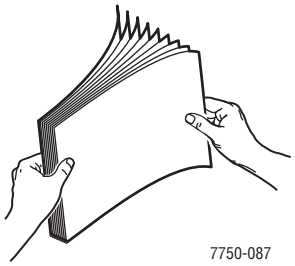

4. Insira o papel ou as transparências na bandeja, na **alimentação pela borda longa** ou na **alimentação pela borda curta**. Se necessário, ajuste as guias do papel de acordo com o tamanho da folha.

Alimentação pela borda longa

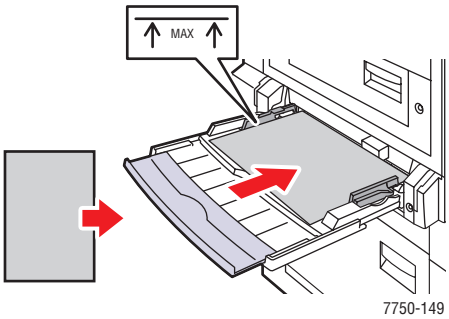

- Coloque papel Carta, A4, A6, B5 JIS, Meio Carta e Executivo para **alimentação pela borda longa** na bandeja 1 (MPT). Não coloque papel acima da linha de preenchimento.
- Coloque o lado a ser impresso com a **face para baixo**.
- Coloque papel pré-perfurado com os perfurações entrando na **extremidade** da impressora.
- Coloque a parte timbrada (ou **superior** da página) em direção à **frente** da impressora.

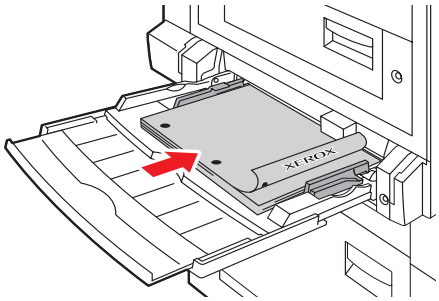

Alimentação pela borda curta

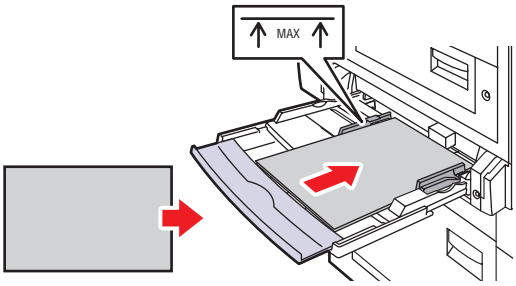

7750-150

- Coloque papéis Ofício, Tablóide, Tablóide extra, A3, A5, B4 JIS, US Folio e SRA3 para **alimentação pela borda curta** na bandeja 1 (MPT). Não coloque papel acima da linha de preenchimento.
- Coloque o lado a ser impresso com a **face para baixo**.
- Coloque o papel pré-perfurado com as perfurações em direção à parte de **trás** da impressora.
- Coloque a parte timbrada (ou a parte **superior** da página) para entrar na **extremidade** da impressora.

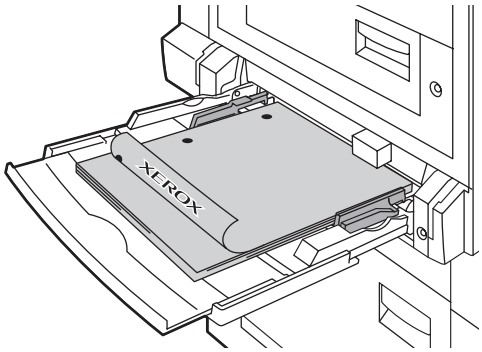

7750-101

Observação

Não coloque papel acima da linha de preenchimento da bandeja.

Selecionando as configurações do painel frontal

1. No painel dianteiro da impressora, siga um destes procedimentos:
   - Pressione o botão **OK** se tanto o tamanho quanto o tipo do papel selecionados estão corretos. Vá para a Etapa 4.
   - Selecione **Alterar** caso o tamanho ou o tipo do papel selecionado não estejam corretos e pressione o botão **OK**. Vá para a Etapa 2.
2. Selecione o tipo de papel e pressione o botão **OK**.
3. Selecione o tamanho de papel e pressione o botão **OK** para salvar sua seleção.
4. No driver da impressora, selecione o tipo de papel ou a **Bandeja 1 (MPT)** como origem do papel.

Tipo de papel da bandeja 1 (MPT)

O gráfico a seguir exibe o trajeto do papel na impressora:

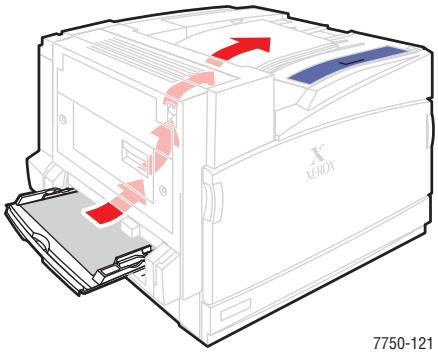

Colocando papel nas bandejas 2 a 5

Para obter mais informações sobre tipo, gramatura e tamanho de papel, vá para Referência/Imprimindo/Papéis suportados no *CD-ROM de documentação do usuário*.

Cuidado

Se você alterar o tipo de papel de uma bandeja, **deverá** alterar o tipo de papel no painel dianteiro para corresponder ao papel colocado. **Do contrário, poderão ocorrer problemas de qualidade de impressão e danos no fusor.**

7750-037

1. Puxe a bandeja para fora.

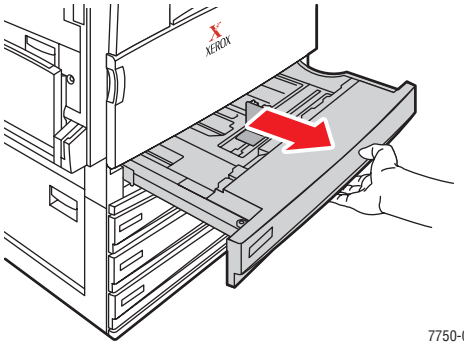

7750-035

2. Se você colocar papel de largura ou comprimento diferente, ajuste as guias de largura e comprimento.

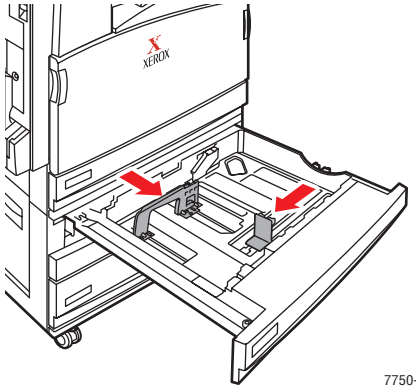

7750-106

3. Ventile o papel para soltar as folhas que possam estar grudadas.

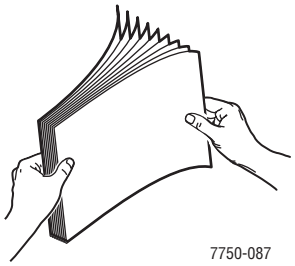

4. Insira o papel ou as transparências na bandeja, na **alimentação pela borda longa** ou na **alimentação pela borda curta**.

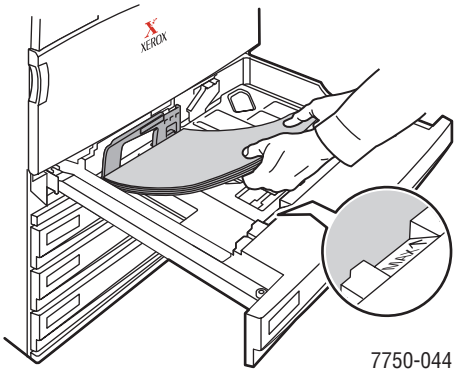

Alimentação pela borda longa

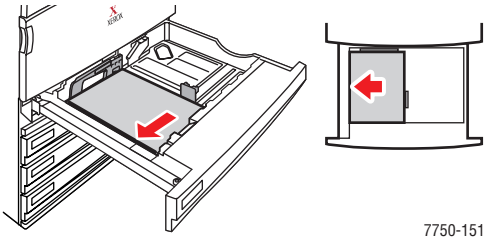

- Coloque papel Carta, A4 e B5 JIS com **alimentação pela borda longa** na bandeja.
- Coloque o lado a ser impresso com a **face para cima**.

- Coloque o papel pré-perfurado com as perfurações em direção à parte da **direita** da bandeja.
- Coloque a parte timbrada (ou **superior** da página) em direção à **frente** da bandeja.

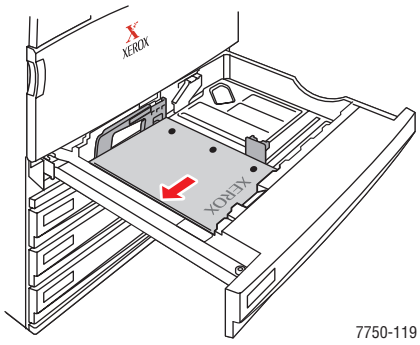

Alimentação pela borda curta

- Coloque papéis Ofício, Tablóide, A3, A5, B4 JIS, US Folio e Meio carta para **alimentação pela borda curta** na bandeja.
- Coloque o lado a ser impresso com a **face para cima**.
- Coloque o papel pré-perfurado com as perfurações em direção à parte da **frente** da bandeja.
- Coloque a parte timbrada (ou **superior** da página) em direção ao lado **esquerda** da bandeja.

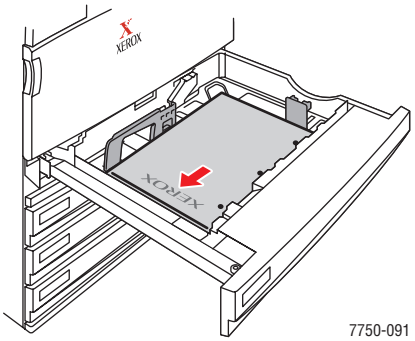

Observação

Não coloque papel acima da linha de preenchimento da bandeja.

5. Se necessário, ajuste as guias do papel de acordo com o tamanho da folha.

   Ajuste as guias de papel de acordo com o tamanho e a orientação (alimentação pela borda curta ou longa). As etiquetas dentro da bandeja de papel fornecem informações adicionais para carregar o papel de acordo com o tamanho e a orientação.

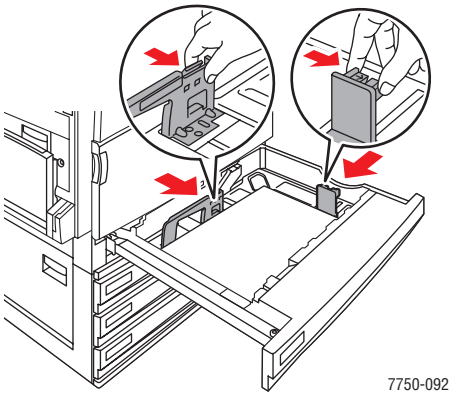

6. Empurre a bandeja completamente para dentro da impressora.

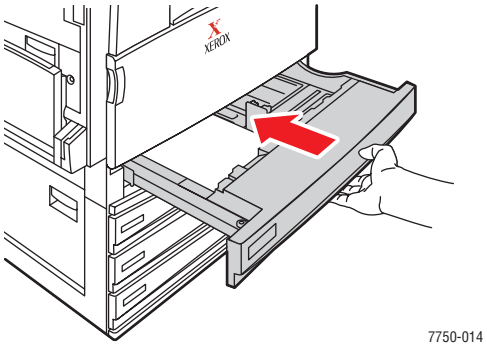

Selecionando as configurações do painel dianteiro para a bandeja 2

1. No painel dianteiro da impressora, siga um destes procedimentos:
   - Pressione o botão **OK** se tanto o tamanho quanto o tipo do papel selecionados estão corretos. Vá para a Etapa 4.
   - Selecione **Alterar** caso o tamanho ou o tipo do papel selecionado não estejam corretos e pressione o botão **OK**. Vá para a Etapa 2.
2. Selecione o tipo de papel e pressione o botão **OK**.

3. Selecione uma das seguintes opções de tamanho de papel:
   - O tamanho de papel exibido ou **Detectado automaticamente**
   - **Personalizado**: Requer que você selecione valores de largura e altura personalizados.

   Observação

   Para obter mais informações sobre impressão em tamanhos personalizados, vá para Referência/Imprimindo/Papel de tamanho personalizado no *CD-ROM de documentação do usuário*.

4. No driver da impressora, selecione o tipo de papel ou **Bandeja 2**.

Selecionando as configurações do painel dianteiro nas bandejas 3 a 5

1. No painel dianteiro da impressora, siga um destes procedimentos:
   - Pressione o botão **OK** se o tipo de papel selecionado estiver correto.
   - Selecione o tipo de papel correto e pressione o botão **OK**.
2. No driver da impressora, selecione o tipo de papel ou **bandeja 3**, **4** ou **5**.

Observação

Para obter mais informações sobre opções de impressão e outras seleções, clique no botão **Ajuda** na guia do driver da impressora para ver a ajuda on-line.

Caminho de papel das bandejas 2 a 5

O gráfico a seguir exibe o trajeto do papel na impressora:

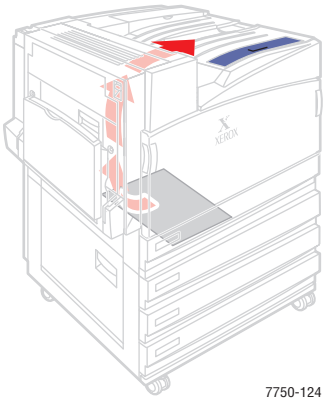

Impressão automática em frente e verso nas bandejas 2 a 5

1. Coloque papel nas bandejas 2, 3, 4 ou 5.

   Alimentação pela borda longa

   - Coloque papel Carta, A4 e B5 JIS com **alimentação pela borda longa** na bandeja.
   - Coloque o lado a ser impresso com a **face para baixo**.
   - Coloque o papel pré-perfurado com as perfurações em direção ao lado **esquerda** da bandeja.
   - Coloque a parte timbrada (ou **superior** da página) em direção à**frente** da bandeja.

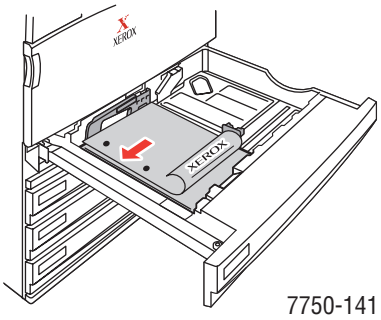

   Alimentação pela borda curta

   - Coloque papéis Ofício, Tablóide, A3, A5, B4 JIS, US Folio e Meio carta com **alimentação pela borda curta** na bandeja.
   - Coloque o lado a ser impresso com a **face para baixo**.
   - Coloque o papel pré-perfurado com as perfurações em direção à parte da **frente** da bandeja.
   - Coloque a parte timbrada (ou **superior** da página) em direção ao lado da **direita** da bandeja.

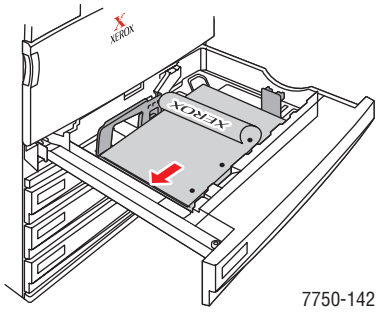

2. Se necessário, ajuste as guias do papel de acordo com o tamanho da folha.

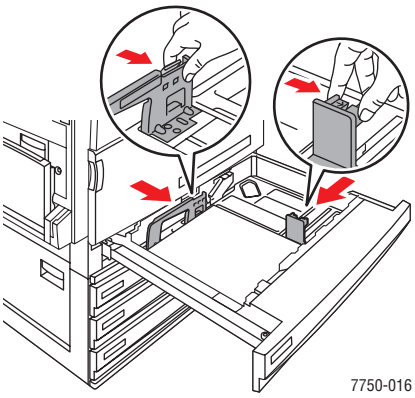

3. Empurre a bandeja completamente para dentro da impressora.

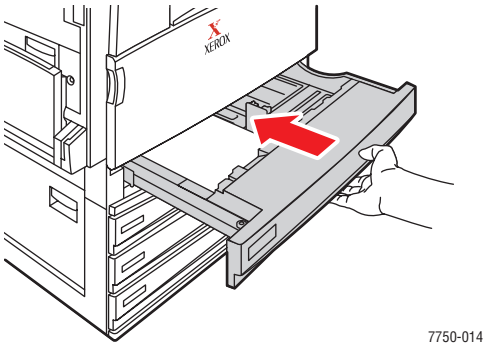

Selecionando as configurações do painel frontal

Bandeja 2

1. No painel dianteiro da impressora, siga um destes procedimentos:
   - Pressione o botão **OK** se tanto o tamanho quanto o tipo do papel selecionados estão corretos. Vá para a Etapa 4.
   - Selecione **Alterar** caso o tamanho ou o tipo do papel selecionado não estejam corretos e pressione o botão **OK**. Vá para a Etapa 2.
2. Selecione o tipo de papel e pressione o botão **OK**.

3. Selecione uma das seguintes opções de tamanho de papel:
   - O tamanho de papel exibido ou **Detectado automaticamente**
   - **Personalizado**: Requer que você selecione valores de largura e altura personalizados.

Observação

Para obter mais informações sobre impressão em tamanhos personalizados, vá para Referência/Imprimindo/Papel de tamanho personalizado no *CD-ROM de documentação do usuário*.

4. No driver da impressora, selecione o tipo de papel ou **Bandeja 2**.

Bandejas 3 a 5

1. No painel dianteiro da impressora, siga um destes procedimentos:
   - Pressione o botão **OK** se o tipo de papel selecionado estiver correto.
   - Selecione o tipo de papel correto e pressione o botão OK.
2. No driver da impressora, selecione o tipo de papel ou **bandeja 3**, **4** ou **5**.

Observação

Para obter mais informações sobre opções de impressão e outras seleções, clique no botão **Ajuda** na guia do driver da impressora para ver a ajuda on-line.

Caminho de papel das bandejas 2 a 5 para impressão em frente e verso

O gráfico a seguir exibe o trajeto do papel na impressora para impressão em frente e verso:

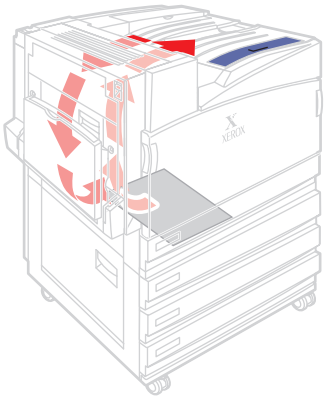

7750-125

Utilização do grampeador

O Módulo de acabamento opcional pode grampear até 50 folhas de papel. Depois que o trabalho de impressão é grampeado, é disposto na bandeja de saída do módulo de acabamento. O grampeador contém 5.000 grampos.

Observação

A impressora não pode grampear o papel alimentado da Bandeja 1 (MPT).

- Se as folhas impressas forem enviadas para a unidade grampeadora, mas a contagem de folhas exceder 50, as folhas serão enviadas para a Bandeja de saída do módulo de acabamento sem serem grampeadas. Folhas adicionais são desviadas da unidade grampeadora, indo diretamente para a Bandeja de saída do módulo de acabamento.
- Se as folhas impressas forem enviadas para a unidade grampeadora e, em seguida, o tipo de papel for alterado durante o trabalho para um tipo de papel não suportado, o grampeamento será desativado e todas as folhas na unidade grampeadora serão enviadas para a Bandeja de saída do módulo de acabamento. Tipos de papel não suportados são desviados da unidade grampeadora, indo diretamente para a Bandeja de saída superior.
- Se o grampeamento estiver ativado e você for imprimir várias cópias, assinale a caixa **Intercalar**, caso contrário, em vez de grampear o conjunto de cópias, todas as cópias de cada página serão grampeadas.
- Quando o grampeador está vazio, o painel dianteiro notifica que o cartucho de grampos ou está vazio ou ausente. A impressão continua, com as páginas sendo entregues na Bandeja de saída do módulo de acabamento sem serem grampeadas.
- Caso selecione Grampeamento no driver da impressora, a saída é sempre enviada à Bandeja de saída do módulo de acabamento mesmo se você selecionar a Bandeja de saída superior como destino do papel.

Opções de grampeamento

Estão disponíveis várias opções de grampeamento:

- **Nenhum**: Esta é a opção padrão. Quando selecionada, as impressões não são grampeadas.
- **Frontal**: Insere um grampo em cada conjunto de cópias. (Veja a tabela a seguir.)
- **Traseiro**: Insere um grampo em cada conjunto de cópias. (Veja a tabela a seguir.)
- **Duplo**: Insere dois grampos em cada conjunto de cópias. (Veja a tabela a seguir.)

Para selecionar a opção de grampeamento em um driver suportado:

- **Driver PostScript do Windows 98, Windows Me, Windows 2000, Windows XP, Windows Server 2003 e Windows NT**:

  Na guia **Opções de saída**, selecione uma opção na lista suspensa **Grampeamento** e **Bandeja de saída do módulo de acabamento** da lista suspensa **Destino do papel**.

- **Driver do Mac OS 9:**

  Na caixa de diálogo **Imprimir**, selecione **Opções de acabamento** na lista suspensa e então escolha uma das opções de grampeamento exibidas.

- **Driver do Mac OS X (versão 10.1 e posterior)**:

  Na caixa de diálogo **Imprimir**, selecione **Opções de acabamento** na lista suspensa e então escolha uma das opções de grampeamento exibidas.

Use as tabelas abaixo para determinar a posição dos grampos:

Grampeamento	**Orientação**	**Direção da alimentação de papel**	
		Alimentação pela borda longa	**Alimentação pela borda curta**
Frontal	Retrato		
	Paisagem		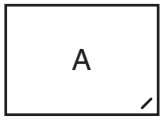
Traseiro	Retrato		
	Paisagem		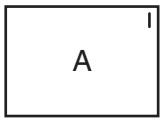
Duplo*	Retrato		
	Paisagem		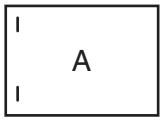

* O tamanho do papel deve ser Carta, A4, B4 JIS, B5 JIS, A3 ou Tablóide.

Adição de grampos

1. Abra a porta J do módulo de acabamento.

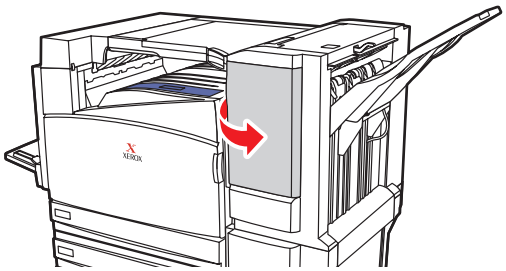

7750-067

2. Puxe o cartucho de grampos para a frente do módulo de acabamento.

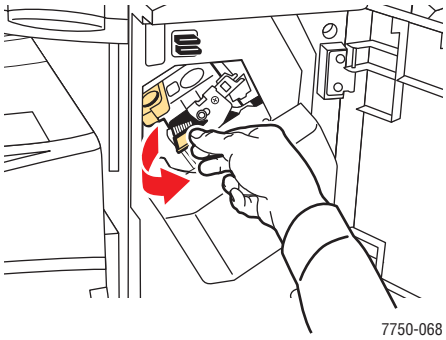

7750-068

3. Remova o cartucho de grampos levantando a alça dourada.

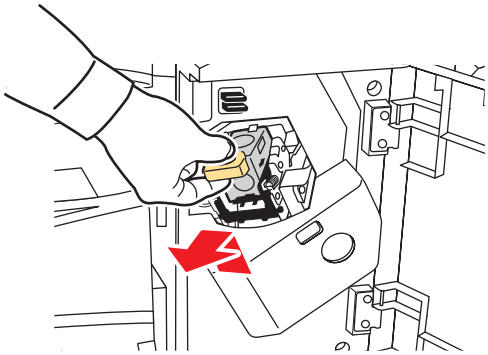

7750-069

4. Pressione ao mesmo tempo as laterais do cartucho de grampos onde está exibida a palavra “Push”(Empurre) e em seguida levante a parte do cartucho que é liberada.

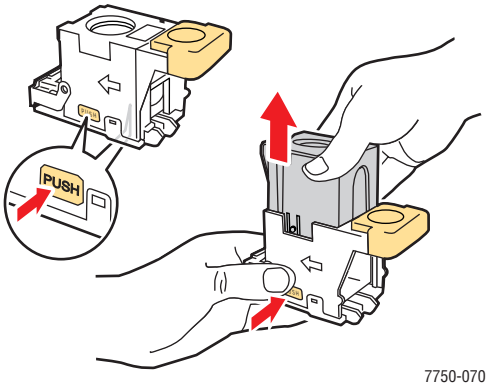

5. Remova o cartucho vazio do cartucho de grampos.

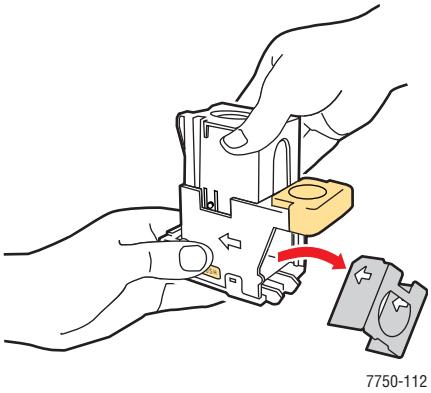

6. Encaixe um novo conjunto de grampos no cartucho e puxe a ponta para liberar a embalagem.

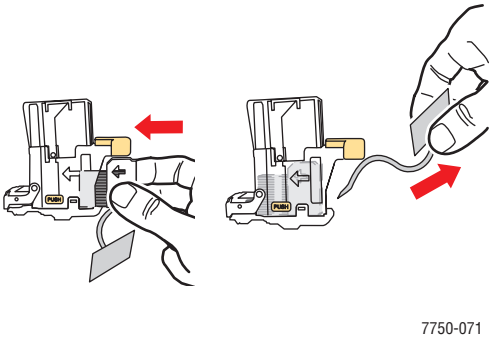

7. Empurre para baixo a parte superior do cartucho de grampos até ouvir um clique.

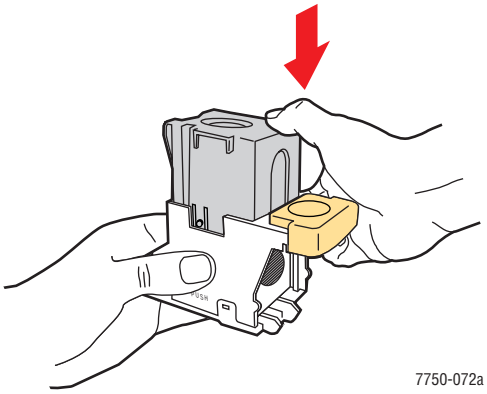

8. Substitua o cartucho de grampos na impressora.

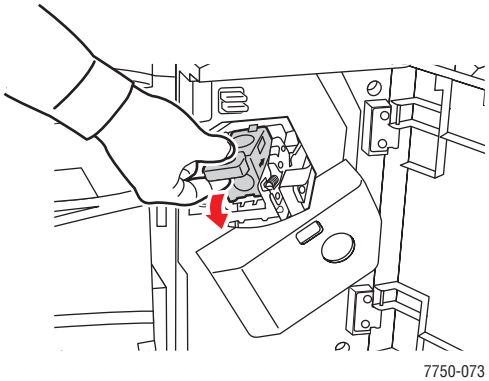

9. Feche a porta J do módulo de acabamento.

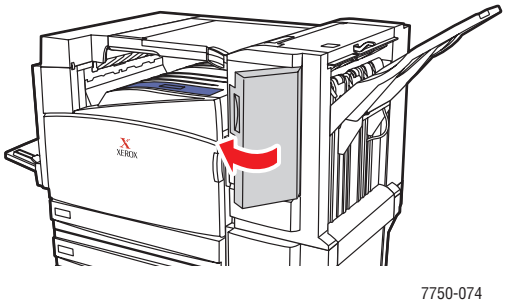

Fatores que afetam o desempenho da impressora

Muitos fatores afetam um trabalho de impressão. Eles incluem a velocidade da impressão (estabelecida em número de páginas por minuto), o material usado, o tempo de download e o tempo de processamento da impressora.

O tempo de download do computador e o tempo de processamento da impressora são afetados por vários fatores, incluindo:

- Memória da impressora
- Tipo de conexão (rede ou USB)
- Sistema operacional da rede
- Configuração da impressora
- Tamanho e tipo dos gráficos
- Velocidade do computador

Observação

Memória (RAM) adicional na impressora pode melhorar as funções dela de forma geral, mas não aumentará sua capacidade de páginas por minuto (ppm).